STADMAKERS
FONDS

# Ben jij als impact ondernemer ook op zoek naar financiering van je vastgoed?

Het Stadmakersfonds biedt nu een unieke kans voor een stadmaker om door heel Nederland* grond of gebouw aan te kopen

**zolang de voorraad strekt*

STADMAKERS FONDS

# Stadmakersfonds investeert

**Heb jij?**

1) Een concrete mogelijkheid om vastgoed en/of grond aan te kopen?

2) Een impact gedreven organisatie?

3) Een financieel haalbare businesscase?

4) Een gebrek aan (betaalbare) financiering?

En vind je het goed als het Stadmakersfonds het vastgoed of de grond voor je aankoopt?*

**Neem dan contact met ons op!**

fondsmanager@stadmakersfonds.nl

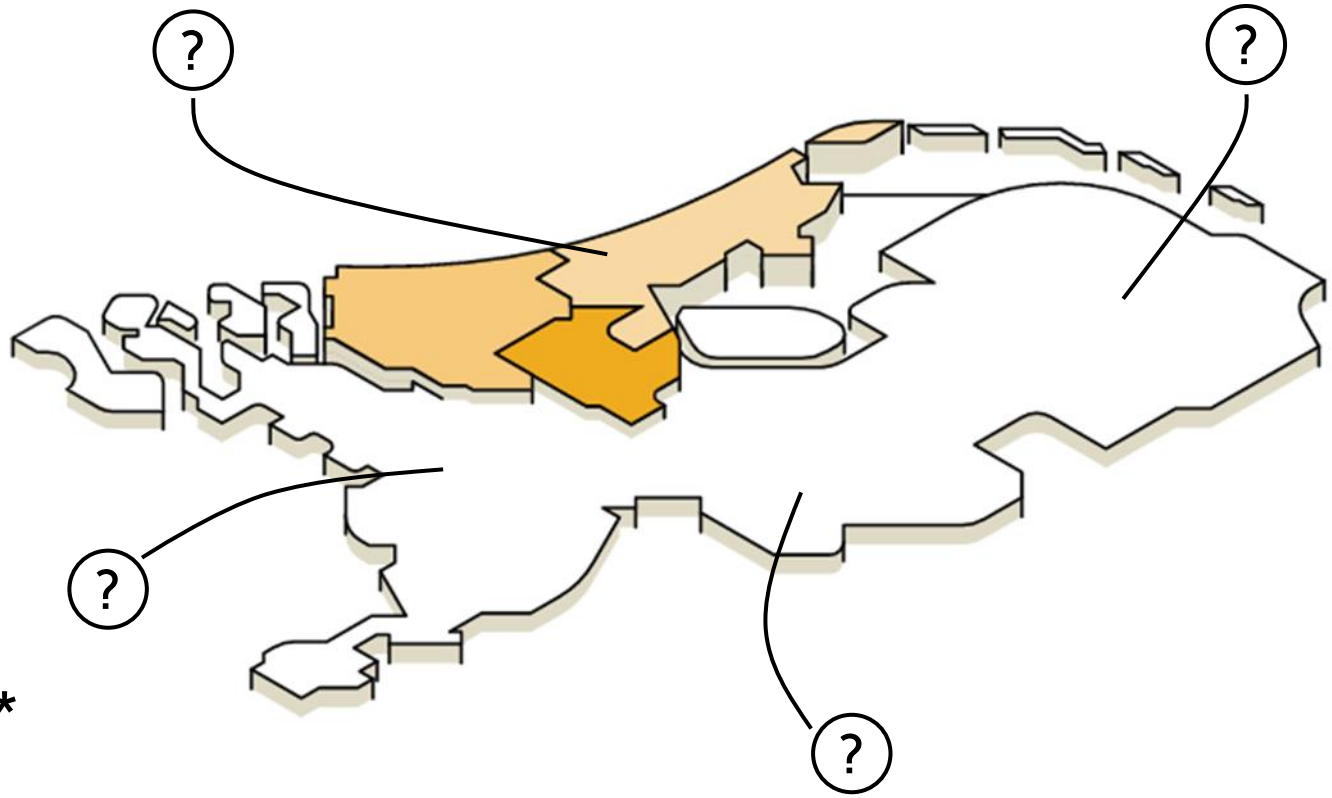


**Wij verstrekken geen subsidie maar verhuren/verpachten tegen eerlijke voorwaarden (FAIR-pacht), neem voor meer informatie contact met ons op*

STADMAKERS FONDS

# Het Stadmakersfonds financierde al

2020:

## Het Hof van Cartesius Utrecht

Circulaire, duurzame en collectieve werkplaats in zelfbouw rond groene oase

Maatschappelijke prestaties:

1. Groene werkomgeving
2. Circulair en Duurzaam
3. Collectief en Community
4. Werkspoorkwartier

2020:

## Het Parkhuis Amersfoort

Sociaal wijkhuis en parkontwikkeling in een gerenoveerd monument

Maatschappelijke prestaties:

1. Wijkactiviteiten
2. Klimaatbestendige buurttuin
3. Circulaire economie
4. Sterke community

2020:

## Brouwerij Roodnoot Utrecht

Maatschappelijke herintegratie door het brouwen van bier in een gerenoveerd monument

Maatschappelijke prestaties:

1. Mentale gezondheid mensen met psychische problematiek
2. Leefbaarheid Utrecht West
3. Publieke plek met cultuur
4. Behoud erfgoed

2021:

## Vogelfrei Utrecht

Incubator en circulaire broedplaats voor ideeën op braakliggende kavel

Maatschappelijke prestaties:

1. Plek voor creativiteit en experiment
2. Cross-sectorale kennisdeling
3. Lokaal ondernemerschap
4. Circulair en kennisdeling

2022:

## Huis Miereveld Amersfoort

Sociale werkplekken met gemeenschappelijke ruimte en tuin voor de buurt

Maatschappelijke prestaties:

1. Ruimte voor wijkactiviteiten
2. Klimaatbestendige buurttuin
3. Circulaire economie
4. Sterke wijkgemeenschap

STADMAKERS
FONDS

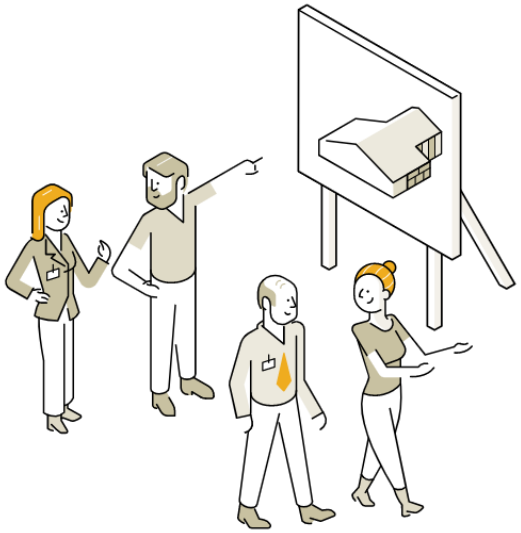

## Stadmakersfonds is matchmaker

tussen investeerders en stadmakers

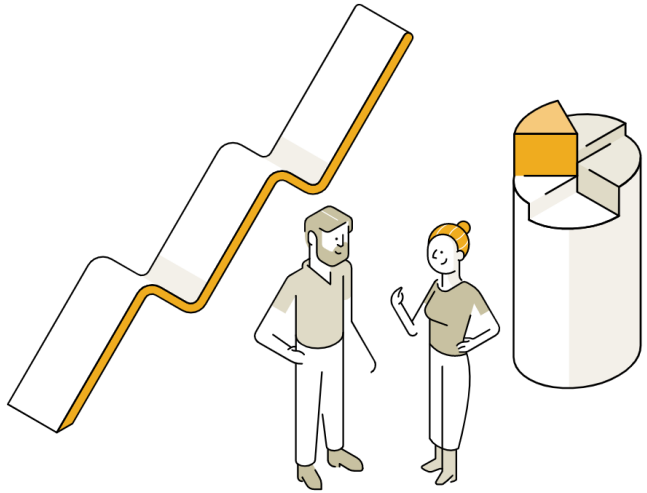

## Stadmakersfonds begeleidt

stadmakers bij het in kaart brengen van de financierbaarheid van het te kopen vastgoed/grond

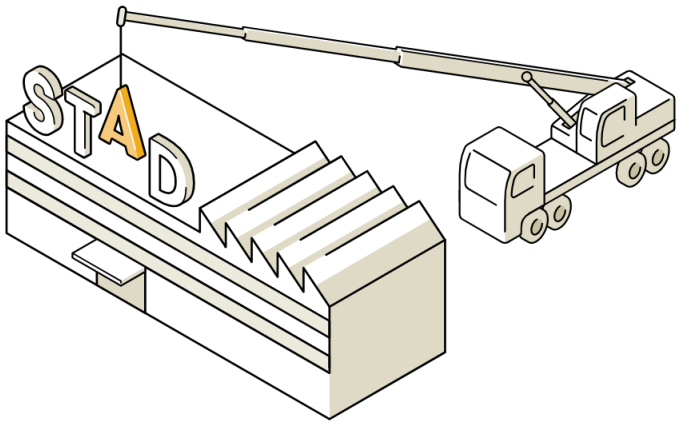


## Stadmakersfonds Investeert

door gronden of gebouwen aan te kopen tegen eerlijke voorwaarden

STADMAKERS FONDS

# Benodigde informatie

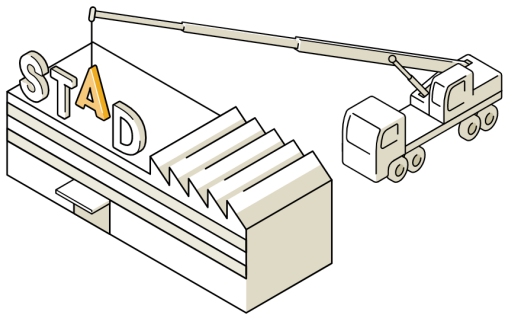


**Om voor financiering in aanmerking te komen verwachten we op korte termijn de volgende informatie**

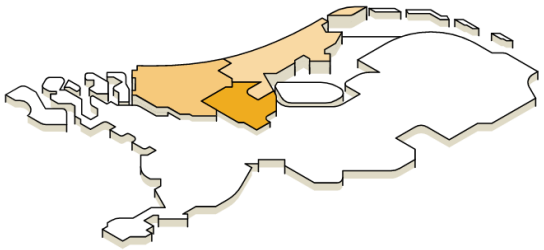

1. Een beschrijving van het project
   - Ruimtelijk met betrekking tot de locatie
   - Inzicht in de te maken impact en maatschappelijke pijlers

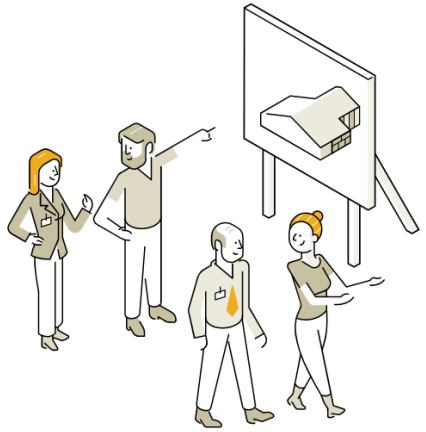

2. Een financieel plan
   - Een (meerjaren)begroting
   - De financieringsbehoefte

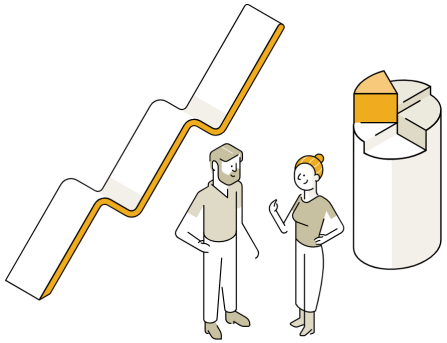

3. Een planning

STADMAKERS FONDS

# Contacteer ons

www.stadmakersfonds.nl

JORIEN CEELEN
fondsmanager@stadmakersfonds.nl
06 41 44 24 09

JAN-JAAP GERRITSMA
fondsmanager@stadmakersfonds.nl
06 38 28 14 19

STADMAKERS FONDS

# Het financieringsproces in het kort



### Stap 1. Past het idee bij het Stadmakersfonds?

- Wat is de waardecreatie?
- Is er structureel geld nodig voor vastgoed- of grondfinanciering?

### Stap 2a. Afspraak met het Stadmakersfonds

- Is er sociale impact?
- Wat zijn de (beoogde) maatschappelijke prestaties?

### Stap 2b. Financiële toetsing en planning

- Financiële analyse en planning
- Coaching en matching

Financieringsvoorwaarden (zie website)



### Stap 3. Analyse door het Stadmakersfonds

- Financieringsplan op orde maken
- Investment ready voor de banken

### Stap 4. Contractvorming

- Leningen, overeenkomsten, zekerstellingen
- Vastleggen, ondersteuning, adequate routing

### Stap 5. Uitvoering en monitoring initiatief

- De financiering loopt,
- Stadmakers delen kennis en maatschappelijke waarde